cestas filtrantes, con los cartuchos, dentro del filtro, siguiendo este orden (empezando desde el fondo): esponja negra (poco densa), esponja azul (densa), algodón filtrante, cerámica, tamiz del filtro (n) y monte la cubierta del filtro (l) cerrando las cuatro hebillas (k) que sujetan la cubierta del filtro y las cuatro hebillas del prefiltro (i). ATENCIÓN: en un filtro nuevo, los productos filtrantes pueden ser colocados en orden diferente. La secuencia de colocación de medios filtrantes, indicada anteriormente, garantiza un rendimiento óptimo de filtración de agua.

Para llenar el filtro montado con agua, antes de conectarlo a la corriente eléctrica, hay que abrir los filtros de manguitos filtrantes (ver Dib. 4a) sacar al máximo la palanca situada en la tapa (o), que sirve para llenar el filtro y volver a insertar en su sitio (ver dib. 5a,b). El vacío generado dentro del filtro causará el llenado automático del filtro, con agua de piscina. Hay que esperar hasta que el filtro esté lleno de agua y salga un flujo de agua, basta con conectarlo a la red eléctrica. ATENCIÓN: durante un periodo inicial, después de poner en marcha el filtro, el dispositivo puede generar un nivel incrementado de ruido y expulsar grandes cantidades burbujas de aire, a través del manguito de salida. Esto se debe al proceso automático de purga de aire del interior del filtro. ATENCIÓN: en caso de bloqueo de la palanca de llenado del filtro (o) insertar la palanca en la abertura de la parte delantera del prefiltro (a) y girarla hasta dejarla fuera (ver figura 5c).

AJUSTE Y DESCONEXIÓN DE VÁLVULAS DE MANGUERAS FILTRANTES (Dib. 4a,b,c). El filtro ULTRAMAX está equipado con dos válvulas dobles independientes (IN y OUT) que sirven para la desconexión de las mangueras que suministran el agua al filtro y devuelven el agua del filtro de vuelta al acuario. La válvula OUT también se utilizan para ajustar la capacidad del dispositivo (caudal de agua a través del filtro). Para reducir o aumentar la capacidad del filtro, mueva la palanca de la válvula OUT tal y como se muestra en las fig. 4a y 4b. **¡ATENCIÓN! No ajuste la capacidad del filtro utilizando la palanca de la válvula IN (para un filtro óptimo del agua y funcionamiento del filtro, la palanca IN debe permanecer abierta lo máximo posible), otra posición puede causar que el filtro se sobre-ventile durante el funcionamiento y, en casos extremos, provocar su parada.** Las válvulas sirven también para cerrar el caudal de agua al filtro y desacoplar manguitos. Para ello, desplazar la palanca de válvula hasta posición SERVICE (ver Dib. 4b) – en este momento, la carcasa de válvula se eleva ligeramente dentro de la tapa del filtro. Seguidamente, hay que tirar de la válvula hacia arriba, para desconectar la tapa de la tapa del filtro (ver Dib. 4c). Para volver a conectar la válvula a la tapa, realizar estas acciones en sentido contrario.

LIMPIEZA DE FILTRO PREVIO Y MEDIOS FILTRANTES (Dib. 3-4a,b,y 6). El prefiltro en esponja, situado en la tapa del filtro, sirve para capturar partículas contaminantes de mayor tamaño, antes de que penetren al interior del dispositivo. Esto asegura permite limitar la frecuencia de desmontaje de todo el filtro, para limpiar los cartuchos filtrantes. El filtro previo debe limpiarse, si se percibe una disminución notable del rendimiento de filtro. Para este propósito, cierre la válvula ENTRADA, espere 2-3 segundos y luego cerrar la válvula de SALIDA (ver Fig. 4b), filtro de la manguera desconecte el aparato de la red, para abrir tres prefiltro (s) de la hebilla que sujetan el prefiltro y luego levantar el prefiltro cubierta (ver Fig. 6). Seguidamente, sacar la cesta del filtro previo (p), junto con la esponja filtrante (r), sacar la esponja de la cesta y enjuagarla bajo agua corriente, para eliminar partículas sólidas. A continuación, un prefiltro instalado en la cubierta del filtro de reciclar los pasos anteriores en orden para abrir la válvula del filtro (ver Fig. 4a) y conectar el aparato a la red. Durante la limpieza del receptáculo de filtro previo, hay que prestar atención a la tapa que protege frente al derrame de agua. Si a la tapa se desmonta, hay que colocarla en su sitio, conforme se indica en dibujo 6a.

La limpieza del filtro previo dura apenas unos minutos y no requiere el desmontaje del dispositivo del armario bajo la pecera. El filtro previo debe limpiarse una vez cada 1-4 semanas, en función de las condiciones de la pecera.

Los cartuchos filtrantes montados dentro del filtro (ver dib. 3) deben limpiarse solamente con agua pocas veces previamente de la pecera (no limpiar con agua de grifo!). Se recomienda realizar la primera limpieza, después de observar una notable reducción de rendimiento de dispositivo, que se mantiene a pesar de limpiar el filtro previo. Para garantizar un funcionamiento óptimo del filtro, se recomienda limpiarlo o cambiar los cartuchos filtrantes, al menos una vez cada 12 meses.

Para limpiar los cartuchos filtrantes, montados dentro del filtro, hay que: cerrar las válvulas en manguitos (ver Dib. 4b "SERVICE" – atención! Se recomienda cerrar primero la válvula de ENTRADA, esperar 2-3 segundos y luego cerrar la válvula de SALIDA – permitirá bombear la mayor parte del agua fuera del filtro), desconectar el dispositivo de la red eléctrica, desacoplar las válvulas de manguitos de filtro (ver Dib. 4c), seguidamente, sacar el dispositivo del armario bajo la pecera. Al desmontar la tapa del filtro, es posible que se vierta algo de agua sucia, por ello, se recomienda colocar el filtro dentro de una bañera o plato de ducha. Para desmontar la tapa del filtro, hay que: abrir cuatro hebillas prefiltros (i) que sostienen la tapa del filtro previo, abrir cuatro hebillas menores (k) de tapa de filtro (l), cerrando cuatro hebillas principales (j), conectando cuatro válvulas de manguitos de filtro, abriendo válvulas en manguitos del filtro y finalmente, conectando el dispositivo a la corriente eléctrica. Si es necesario, eliminar las algas, cal y polvo de los manguitos y carcasa del filtro, utilizando un paño suave o esponja.

LIMPIEZA DE CÁMARA DE ROTOR Y MANTENIMIENTO DE JUNTA BAJO TAPA DEL FILTRO (Dib. 7). Para garantizar un funcionamiento infalible del filtro, al limpiar los cartuchos filtrantes, hay que limpiar también el rotor y la cámara, donde funciona. Para ello, dar la vuelta al filtro y colocarlo con tapa hacia abajo (dib. 7), sacar la tapa insertada de la cámara del rotor (s), girándola suavemente en sentido contrario a las agujas del reloj, sacar la tapa del rotor (t), sacar el rotor (u) y enjuagarlo con agua corriente. Limpiar el interior de la cámara del rotor (w), con un cepillo suave. Seguidamente, montar el dispositivo, realizando las acciones anteriores, en orden inverso.

Para mejorar el flujo de agua a través del filtro, limpiar también el tapón de la tapa. Para ello, extráigalo de la tapa como se muestra en la fig. 9 (a-c), aclárelo bajo el grifo, limpie la base del tapón con un cepillo suave y vuelva a colocarlo en la tapa. ¡Cuando limpie el tapón preste atención a las lengüetas de goma del interior, que pueden caerse!

¡Atención! Durante la limpieza del filtro, sacar cuidadosamente la junta (x) situada bajo la tapa del filtro (dib. 7), lavarla con agua caliente y secar con toallita de papel. Después, aplicar sobre la junta un poco de lubricante de silicona. Utilizar un paño o esponja suave, para limpiar la fisura, en la cual se monta la junta, eliminado restos de cal y partículas sólidas. Seguidamente, colocar la junta en la fisura, bajo tapa del filtro. Estas actuaciones garantizan una vida útil prolongada de la junta, sin necesidad de cambiarla durante 4-5 años. Si la junta se rompe o sufre algún daño, hay que reemplazarla por una junta nueva.

EL DESMONTAJE Y LA CASACIÓN. El equipo eléctrico y electronico desgastado no se debe tirar a la basura. La selección y el reciclaje conscientes de estos aparatos ayuda a proteger el medio ambiente. El usuario es responsible de suministrar el aparato desgastado a un punto de recogida, donde sera depositado gratuitamente. La informacion sobre los puntos de recogida se puede obtener de las autoridades locales o en los puntos de venta.

LAS CONDICIONES DE GARANTÍA. El productor concede una garantía por el periodo de 24 meses desde le fecha de la compra. La garantía abarca las averias causadas por el productor, es decir defectos del material o de montaje. La garantía no abarca deterioros resultado del uso indebido del aparato o tambien su uso de forma diferente a la que esta destinado. Atencion: cualquier intento de transformacion o desmontaje del aparato que exceda el uso normal y la conservacion del aparato provocan la perdida de la garantia! En caso de determinar irregularidades en el funcionamiento del aparato hay que enviarlo junto con la tarjeta de garantia rellenada a la direccion del vendedor. La condicion de aceptar la garantia es la concordancia entre la fecha de la produccion impresa en el aparato y la fecha inscrita en la tarjeta de garantia. Estas condiciones no excluyen, limitan ni suspenden los derechos del comprador resultantes de la falta de concordancia del producto con el contrato. Esta garantia tiene validez unicamente si se presenta un comprobante de compra. La garantia se limita unicamente a la reparacion o al reemplazo del aparato y no cubre perdidas ni danos resultantes de los objetos animados o inanimados. La presente estipulaciones no producen exclusion, limitacion o suspension de los derechos del comprador en caso de la no conformidad con el contrato. La garantia limita sobre la a la reparacion o el reemplazo del equipo. La garantia no cubre los efectos de perdida o de destruccion de cualquier otro objeto.

IT ISTRUZIONE D'USO

Egregi Signori, grazie per aver scelto il prodotto AQUAEL. Siamo convinti che sarete soddisfatti del suo funzionamento. Per evitare ogni problema legato al suo utilizzo vi preghiamo di leggere attentamente le seguenti istruzioni.

DESTINAZIONE D'USO DEL PRODOTTO E CARATTERISTICHE. ULTRAMAX è un filtro a canestro tecnicamente avanzato, con soluzioni brevettate, destinato al filtraggio e all'ossigenazione dell'acqua negli acquari d'acqua dolce. Garantisce un'eccezionale ergonomia di utilizzo, assicura in ogni acquario la purezza ideale dell'acqua nonché i suoi corretti parametri. Il prefiltro utilizzato, incorporato nel coperchio, riduce la frequenza di pulizia dei mezzi filtranti ed è possibile estrarlo senza dover smontare il dispositivo e addirittura senza dovere estrarre il filtro dal supporto. Le doppie valvole garantiscono una tenuta perfetta del filtro, mentre la facile modalità di scollegamento dei tubi flessibili assicura una manutenzione rapida e comoda. Il dispositivo si caratterizza per un consumo di energia particolarmente basso. La linea ULTRAMAX comprende tre modelli (ULTRAMAX 1000, 1500, 2000) con portata da 1000 a 2000 l/h.

CONDIZIONI PER L'UTILIZZO IN PIENA SICUREZZA

Il dispositivo acquistato è stato prodotto secondo le norme di sicurezza attualmente in vigore in Unione Europea. Per un utilizzo a lungo e in piena sicurezza vi preghiamo di attenersi alle seguenti norme di sicurezza:

1. Importante! Leggere attentamente prima dell'uso. Conservare per un uso futuro. Prima dell'installazione e di ogni avvio del dispositivo, leggere attentamente le istruzioni per l'uso e il montaggio (Fig. A).
2. Il dispositivo non puo essere utilizzato all'aperto, e va utilizzato unicamente secondo la sua destinazione d'uso (disegno B).
3. Il dispositivo puo essere alimentato unicamente da una rete elettrica con tensione nominale corrispondente a quella indicata sul dispositivo.
4. Il cavo di alimentazione non scollegabile non puo essere sostituito. Se il cavo viene danneggiato il dispositivo non e piu utilizzabile (disegno C).
5. AVVERTENZA: Prima di eseguire la manutenzione dell'apparecchiatura in un acquario o in una piscina da giardino, rimuovere la spina o spegnere l'apparecchiatura. Scollegare sempre tutti i dispositivi nel serbatoio prima di mettere la mano in acqua (disegno D).
6. Questo dispositivo puo essere utilizzato da bambini di eta minima di 8 (otto) anni e da parte di persone con ridotte capacita fisiche, mentali e con la mancanza di esperienza e conoscenza del dispositivo, se verra fornita assistenza o formazione per l'uso delle attrezzature in modo sicuro e comprendesi i rischi associati. I bambini non dovrebbero giocare con il dispositivo. I bambini non possono eseguire le operazioni di manutenzione oppure di pulizia del dispositivo senza la sorveglianza da parte delle persone adulte (disegno E).

MONTAGGIO E AVVIAMENTO (FIG. 2-5a,b). Il filtro ULTRAMAX deve essere SEMPRE posizionato sotto il livello dell'acqua nell'acquario. Per motivi estetici ci consiglia di posizionarlo nello speciale supporto per acquario, posto sotto l'acquario. In precedenza inserire le valvole del filtro nei fori del coperchio (vedere Fig. 4c). Le valvole nel nuovo filtro sono nella scatola con i tubi.

Per il primo collegamento del filtro, montare gli elementi b-i presentati nella fig. 1 secondo la fig. 2. Posizionare le estremità inferiori dei tubi flessibili sui raccordi di ingresso del filtro e fissarli con i dadi di bloccaggio (y). Per garantire la tenuta, le estremità dei tubo devono essere tirate il più possibile sui connettori. Prima dell'avviamento bisogna estrarre il coperchio del filtro (l) aprendo i quattro fermi del prefiltro (i) e i quattro fermi (k) che bloccano il coperchio del filtro (vedere fig. 3). Successivamente bisogna sollevare il coperchio del filtro. Dall'interno del filtro bisogna estrarre i cestelli di filtraggio con gli elementi di filtraggio. Si consiglia di immergere in acqua le spugne e il tessuto filtrante. Il mezzo filtrante ceramico deve essere estratto dalle pellicole di imballaggio versandolo direttamente nei cestelli e sciacquandolo con cura per eliminare eventuale polvere (altrimenti tale polvere può provocare un intorbidimento temporaneo dell'acqua nell'acquario). Per accelerare l'avvio del filtraggio biologico si consiglia di bagnare sia le spugne che il mezzo ceramico con un bio-starter contenente colture vive di batteri nitrificanti (ad esempio AQUAEL ACTIBACTO). Successivamente bisogna inserire i cestelli filtranti all'interno del filtro nella seguente sequenza (a partire dal fondo): spugna nera (poco densa), spugna blu (densa), tessuto filtrante, mezzo filtrante ceramico, setaccio del contenitore (n) e assemblare il coperchio del filtro (l) chiudendo le quattro fibbie (k) che tengono il coperchio del filtro e le quattro fibbie del prefiltro (i). ATTENZIONE: in un filtro appena acquistato i mezzi filtranti possono essere inseriti con una sequenza diversa. La sequenza dei mezzi filtranti sopra indicata garantisce la massima efficienza di filtraggio dell'acqua.

Per riempire di acqua il filtro bisogna, prima di collegarlo alla rete di alimentazione elettrica con le valvole aperte dei tubi flessibili di filtraggio (vedere fig. 4a), tirare fino in fondo la leva, posta sul coperchio, che serve a riempire di acqua il filtro (o), e premerla nuovamente (vedere fig. 5a,b). La sottopressione creata in tal modo all'interno del filtro provoca il suo riempimento automatico con l'acqua dell'acquario. La perdita d'acqua dal filtro è impossibile. Dopo aver riempito il filtro, è necessario aprire le valvole dei tubi flessibili di filtro de agua, basta con conectarlo a la red eléctrica. ATENCIÓN: durante un periodo inicial, después de poner en marcha el filtro, el dispositivo puede generar un nivel incrementado de ruido y expulsar grandes cantidades burbujas de aire, a través del manguito de salida. Esto se debe al proceso automático de purga de aire del interior del filtro. ATENCIÓN: en caso de bloqueo de la palanca de llenado del filtro (o) insertar la palanca en la abertura de la parte delantera del prefiltro (a) y girarla hasta dejarla fuera (ver figura 5c).

AJUSTE Y DESCONEXIÓN DE VÁLVULAS DE MANGUERAS FILTRANTES (Dib. 4a,b,c). El filtro ULTRAMAX está equipado con dos válvulas dobles independientes (IN y OUT) que sirven para la desconexión de las mangueras que suministran el agua al filtro y devuelven el agua del filtro de vuelta al acuario. La válvula OUT también se utilizan para ajustar la capacidad del dispositivo (caudal de agua a través del filtro). Para reducir o aumentar la capacidad del filtro, mueva la palanca de la válvula OUT tal y como se muestra en las fig. 4a y 4b. **¡ATENCIÓN! No ajuste la capacidad del filtro utilizando la palanca de la válvula IN (para un filtro óptimo del agua y funcionamiento del filtro, la palanca IN debe permanecer abierta lo máximo posible), otra posición puede causar que el filtro se sobre-ventile durante el funcionamiento y, en casos extremos, provocar su parada.** Las válvulas sirven también para cerrar el caudal de agua al filtro y desacoplar manguitos. Para ello, desplazar la palanca de válvula hasta posición SERVICE (ver Dib. 4b) – en este momento, la carcasa de válvula se eleva ligeramente dentro de la tapa del filtro. Seguidamente, hay que tirar de la válvula hacia arriba, para desconectar la tapa de la tapa del filtro (ver Dib. 4c). Para volver a conectar la válvula a la tapa, realizar estas acciones en sentido contrario.

LIMPIEZA DE FILTRO PREVIO Y MEDIOS FILTRANTES (Dib. 3-4a,b,y 6). El prefiltro en esponja, situado en la tapa del filtro, sirve para capturar partículas contaminantes de mayor tamaño, antes de que penetren al interior del dispositivo. Esto asegura permite limitar la frecuencia de desmontaje de todo el filtro, para limpiar los cartuchos filtrantes. El filtro previo debe limpiarse, si se percibe una disminución notable del rendimiento de filtro. Para este propósito, cierre la válvula ENTRADA, espere 2-3 segundos y luego cerrar la válvula de SALIDA (ver Fig. 4b), filtro de la manguera desconecte el aparato de la red, para abrir tres prefiltro (s) de la hebilla que sujetan el prefiltro y luego levantar el prefiltro cubierta (ver Fig. 6). Seguidamente, sacar la cesta del filtro previo (p), junto con la esponja filtrante (r), sacar la esponja de la cesta y enjuagarla bajo agua corriente, para eliminar partículas sólidas. A continuación, un prefiltro instalado en la cubierta del filtro de reciclar los pasos anteriores en orden para abrir la válvula del filtro (ver Fig. 4a) y conectar el aparato a la red. Durante la limpieza del receptáculo de filtro previo, hay que prestar atención a la tapa que protege frente al derrame de agua. Si la tapa se desmonta, hay que colocarla en su sitio, conforme se indica en dibujo 6a.

La limpieza del filtro previo dura apenas unos minutos y no requiere el desmontaje del dispositivo del armario bajo la pecera. El filtro previo debe limpiarse una vez cada 1-4 semanas, en función de las condiciones de la pecera.

Los cartuchos filtrantes montados dentro del filtro (ver dib. 3) deben limpiarse solamente con agua pocas veces previamente de la pecera (¡no limpiar con agua de grifo!). Se recomienda realizar la primera limpieza, después de observar una notable reducción de rendimiento de dispositivo, que se mantiene a pesar de limpiar el filtro previo. Para garantizar un funcionamiento óptimo del filtro, se recomienda limpiarlo o cambiar los cartuchos filtrantes, al menos una vez cada 12 meses.

Para limpiar los cartuchos filtrantes, montados dentro del filtro, hay que: cerrar las válvulas en manguitos (ver Dib. 4b "SERVICE" – atención! Se recomienda cerrar primero la válvula de ENTRADA, esperar 2-3 segundos y luego cerrar la válvula de SALIDA – permitirá bombear la mayor parte del agua fuera del filtro), desconectar el dispositivo de la red eléctrica, desacoplar las válvulas de manguitos de filtro (ver Dib. 4c), seguidamente, sacar el dispositivo del armario bajo la pecera. Al desmontar la tapa del filtro, es posible que se vierta algo de agua sucia, por ello, se recomienda colocar el filtro dentro de una bañera o plato de ducha. Para desmontar la tapa del filtro, hay que: abrir cuatro hebillas prefiltros (i) que sostienen la tapa del filtro previo, abrir cuatro hebillas menores (k) de tapa de filtro (l), cerrando cuatro hebillas principales (j), conectando cuatro válvulas de manguitos de filtro, abriendo válvulas en manguitos del filtro y finalmente, conectando el dispositivo a la corriente eléctrica. Si es necesario, eliminar las algas, cal y polvo de los manguitos y carcasa del filtro, utilizando un paño suave o esponja.

LIMPIEZA DE CÁMARA DE ROTOR Y MANTENIMIENTO DE JUNTA BAJO TAPA DEL FILTRO (Dib. 7). Para garantizar un funcionamiento infalible del filtro, al limpiar los cartuchos filtrantes, hay que limpiar también el rotor y la cámara, donde funciona. Para ello, dar la vuelta al filtro y colocarlo con tapa hacia abajo (dib. 7), sacar la tapa insertada de la cámara del rotor (s), girándola suavemente en sentido contrario a las agujas del reloj, sacar la tapa del rotor (t), sacar el rotor (u) y enjuagarlo con agua corriente. Limpiar el interior de la cámara del rotor (w), con un cepillo suave. Seguidamente, montar el dispositivo, realizando las acciones anteriores, en orden inverso.

Para mejorar el flujo de agua a través del filtro, limpiar también el tapón de la tapa. Para ello, extráigalo de la tapa como se muestra en la fig. 9 (a-c), aclárelo bajo el grifo, limpie la base del tapón con un cepillo suave y vuelva a colocarlo en la tapa. ¡Cuando limpie el tapón preste atención a las lengüetas de goma del interior, que pueden caerse!

¡Atención! Durante la limpieza del filtro, sacar cuidadosamente la junta (x) situada bajo la tapa del filtro (dib. 7), lavarla con agua caliente y secar con toallita de papel. Después, aplicar sobre la junta un poco de lubricante de silicona. Utilizar un paño o esponja suave, para limpiar la fisura, en la cual se monta la junta, eliminado restos de cal y partículas sólidas. Seguidamente, colocar la junta en la fisura, bajo tapa del filtro. Estas actuaciones garantizan una vida útil prolongada de la junta, sin necesidad de cambiarla durante 4-5 años. Si la junta se rompe o sufre algún daño, hay que reemplazarla por una junta nueva.

EL DESMONTAJE Y LA CASACIÓN. El equipo eléctrico y electronico desgastado no se debe tirar a la basura. La selección y el reciclaje conscientes de estos aparatos ayuda a proteger el medio ambiente. El usuario es responsible de suministrar el aparato desgastado a un punto de recogida, donde sera depositado gratuitamente. La informacion sobre los puntos de recogida se puede obtener de las autoridades locales o en los puntos de venta.

LAS CONDICIONES DE GARANTÍA. El productor concede una garantía por el periodo de 24 meses desde le fecha de la compra. La garantía abarca las averias causadas por el productor, es decir defectos del material o de montaje. La garantía no abarca deterioros resultado del uso indebido del aparato o tambien su uso de forma diferente a la que esta destinado. Atencion: cualquier intento de transformacion o desmontaje del aparato que exceda el uso normal y la conservacion del aparato provocan la perdida de la garantia! En caso de determinar irregularidades en el funcionamiento del aparato hay que enviarlo junto con la tarjeta de garantia rellenada a la direccion del vendedor. La condicion de aceptar la garantia es la concordancia entre la fecha de la produccion impresa en el aparato y la fecha inscrita en la tarjeta de garantia. Estas condiciones no excluyen, limitan ni suspenden los derechos del comprador resultantes de la falta de concordancia del producto con el contrato. Esta garantia tiene validez unicamente si se presenta un comprobante de compra. La garantia se limita unicamente a la reparacion o al reemplazo del aparato y no cubre perdidas ni danos resultantes de los objetos animados o inanimados. La presente estipulaciones no producen exclusion, limitacion o suspension de los derechos del comprador en caso de la no conformidad con el contrato. La garantia limita sobre la a la reparacion o el reemplazo del equipo. La garantia no cubre los efectos de perdida o de destruccion de cualquier otro objeto.

HU KEZELÉSI ÚTMUTATÓ

Tisztelt Hölgyeim és Uraim! Köszönjük az AQUAEL termékének megvásárlását. Meggyőződésünk, hogy elégedettek lesznek a működésével. A használatával kapcsolatos mindennemű problémák elkerülése végett tisztelettel kérjük, elkészír is olvassa át figyelmesen az alábbi útmutatót.

A TERMÉK RENDELTETÉSE ÉS TULAJDONSÁGAI. Az ULTRAMAX sorozat műszakilag igen fejlett kannás szűrőkről van szó, szabadalmazott megoldásokkal, rendeltetésük szerint az édesvizi akváriumok vízének szűrésére és levegőztetésére szolgálnak. Garantálják a használat rendkívüli ergonómiáját, gondoskodnak az ív ideális tisztaságáról és paramétereiről bármely akváriumban. A szűrő fedelében beépített először kézzel felemelkedik a szűrő fedelében. Ezt követően a szelepet felfelé ki kell húzni, ezáltal az lecsatolyak a szűrő fedelét (lásd a 4. rajzot). Ahhoz, hogy a szelepet újra rácsatlakoztassuk a fedélhez, a fenti műveletek fordított sorrendben kell elvégezni.

A BIZTONSÁGOS HASZNÁLAT FELTÉTELEI

Az Ön által megvásárolt berendezés az Európai Unió területén jelenleg érvényes biztonsági szabványok követelményeinek megfelelően készült. A tartós és biztonságos használata érdekében kérjük, ismerkedjen meg az alábbi biztonsági feltételekkel:

1. Fontos! Használat előtt figyelmesen olvassa el. Őrizze meg később igenybevetel céljabol. A berendezes felszerelese es minden egyes uzembe helyezese előtt pontosan meg kell ismerkedni a jelen használati es szerelesi utmutatoval (Abra. A).
2. A berendezés csupán zárt helyiségekben és kizárólag a rendeltetésének megfelelő célokra használható (Ábra. B).
3. A berendezés csak a rajta és a műszaki adatokban feltüntetett névleges feszültségű elektromos hálózatról üzemeltethető.
4. A le nem választható tápvezetéket nem szabad kicserélni. Ha a vezeték megsérült, a berendezés használhatatlanná vált (Ábra. C).
5. FIGYELMEZTETES: Az akvariumban vagy a kerti toban levő barmely berendezes karbantartasanak megkezdese előtt ki kell huzni a villas csatlakozojat, vagy kikapcsolni a berendezest. Mielőtt kezevel a vizbe nyulna, kerjuk valassza le az akvariumban levő minden berendezest a villamos halozatrol (Abra. D).
6. Ezt a berendezest a legalább 8. eletevuket betoltott gyermekek vagy testi, szellemi lehetőségeikben korlatozott szemelyek, vagy tapasztalatlan es a berendezest nem ismerő szemelyek csak akkor hasznalhatjak, ha biztositva van a felugyeletuk, vagy a berendezes biztonsagos hasznalatara vonatkozo tajekoztatas, melynek soran megertettek a vele kapcsolatos veszelyeket. A gyermekeknek a berendezessel nem szabad jatszaniuk. A berendezes tisztitasat es karbantartasat gyermekek nem vegezhetik felugyelet nelkul (Abra. E).

BESZERELÉS ÉS ÜZEMBE HELYEZÉS (2-5a,b, rajzok). Az ULTRAMAX szűrőt feltétlenül MINDIG az akvárium vízszint alatt kell elhelyezni. Esztétikai szempontok miatt ajánljuk az elhelyezését egy speciális akvárium szekrényben, amely az akvárium tartály alatt található. Ezt megelőzően a szűrő csőjeet be kell helyezni a fedél nyílásaiba (lásd a 4c. rajzot). A szelepek az új szűrőnél a kis dobozban vannak, a tömlőkkel együtt. A szűrő első csatlakoztatása céljából az 1. rajzon ábrázolt b-i alkatrészeket össze kell állítani a 2. rajznak megfelelően. A tömlők alsó végét felütközésig rá kell szúrni a szűrő bemeneti csonkjaira, és lebiztosítani őket a szorító anyákkal (y). A tömlő végződések tömörtettségének biztosítása céljából kell azokat ütközésig rátolni a csonokra.

Az üzembe helyezés előtt le kell venni a szűrő fedelét (lásd a 3. rajzot), ehhez fel kell nyitnunk az (i) előszűrő négy zárószappanttyúját, valamint a szűrő (l) fedelét tartó négy (k) zárószappanttyút. Ezt követően felfelé ki kell húzni/kitolni a szűrő (l) fedelét a szűrő (j) tartályból. A szűrő belsejéből ki kell venni az (m) szűrő kosarat, a szűrő betéteket együtt. A szivacsokat és a vattát ajánlatos az szűrőben benedvesíteni. A kerámiai betéteket ki kell szórni a fóla csomagolásból, kézrevétnél a kosarába, és gondosan leöblíteni, az esetleges szennyeződéseket por eltávolítása céljából (ellenkező esetben ez a por az akvárium vízének átmeneti zavarosságát okozhatja). A biológiai szűrés beindulásának meggyorsítása céljából mind a szivacsokat, mind pedig a kerámiai betéteket érdemes megcsurgatni egy biostarterrel (pl. AQUAEL ACTIBACTO). amely nitrifikáló bakteriumok élő kulturáit tartalmazza. Ezt követően a szűrő kosarakat a betétekkel együtt el kell helyezni a szűrő belsejében, a következő sorrendben (alulról felvve): fekete szivacs (réteg), kék szivacs (sűrű), szürke vatta, kerámia betétek (a szitálja és szerelje be a szűrőfedelet (l) a négy csattal (k) a szűrőfedél és a négy előszűrő csat (i) zárásával. Most a szűrőt fordított sorrendben össze kell szerelni. FIGYELEM: az újonnan vásárolt szűrőben a betétek más sorrendben is be lehetnek helyezve. A betétekek a fentiekben ajánlott sorrendje garantálja a víz szűrésének optimális hatékonyságát.

Abból a célból, hogy a szűrőt megtöltsük vízzel, még az elektromos hálózathoz való csatlakoztatás előtt, a szűrő tömlők szelepeinek nyitott állapotában (lásd a 4a. rajzot) az ellenállásig ki kell húzni a fedélben található (o) kart, amely a szűrő feltöltésére szolgál, ezt követően azt újra be kell nyomni (lásd az 5a,b. rajzot). Ez azzal a módszerrel a szűrő belsejében keletkezett csökkentett nyomás azt okozza, hogy a szűrő önműködően megtelik az akváriumból beszivott vízzel. Az akváriumban emiatt hiányzó vízet ezután természetesen pótolni kell. Amint a szűrő úgy feltöltődött vízzel, egyszerűen rácsatlakoztathatjuk az elektromos hálózatra.

FIGYELEM: az üzembe helyezést követően egy kezdeti időszakban a szűrő kissé hangosabban működhet, és a kimeneti tömlőn át nagy mennyiségű légbuborékot tolhat ki. Ennek oka a szűrő belsejének automatikus légteleenítése. FIGYELEM! A szűrő elárasztására szolgáló emelőkar (o) szorosan az esetén csavarhúzót kell tolni az emelőkar első részén található nyílásba és annak segítségével kihúzni (lásd 5c ábra).

SZABÁLYOZÁS ÉS A SZŰRŐTÖMLŐK SZELEPEINEK LEVÁLASZTÁSA (4a,b,c. rajz). Az ULTRAMAX szűrő két független kettős működésű szeleppel (IN és OUT) van ellátva, melyek a szűrőhöz irányuló vízbevezető cső és az abból az akváriumba történő vízvisszavezetés csőve lecsatlakoztatására szolgál. Az OUT szelep továbbá a bemenetek teljesítményének szabályozására is szolgál (szabályozza a szűrőn keresztül áramlás sebességét). A szűrő teljesítményének csökkentése, vagy növelése érdekében az OUT szelep szabályozókarját működtesse a 4a és 4b ábrán láthatóak szerint. **FIGYELEM! Nem szabad a szűrő teljesítményét változtatnia az IN szelep szabályító karja segítségével (az optimális vízszűrés és szűrőműködés céljából az IN szelepet teljesen nyitott állapotban kell tartani, annak egyik állása sincs közben a szűrő túlzott fellevegősödéseket, szélső esetben annak leállásához vezethet.** rajzokon mutatott módon el kell lolni. A szelepek képesek a vízmek a szűrőbe áramlását eltárni, ezt követően a tömlők levalaszthatók. Ebből a célból a szelep karját a SERVICE helyzetbe kell tolni (lásd a 4b. rajzot) – ebben a pillanatban a szelep korpusza kissé felemelkedik a szűrő fedelében. Ezt követően a szelepet felfelé ki kell húzni, ezáltal azt lecsatolyuk a szűrő fedelét (lásd a 4c. rajzot). Ahhoz, hogy a szelepet újra rácsatlakoztassuk a fedélhez, a fenti műveleteket fordított sorrendben kell elvégezni.

AZ ELŐSZŰRŐ ÉS A SZŰRŐBETÉTEK TISZTÍTÁSA (lásd a 3-4a,b,c. és a 6. rajzokat). A szűrő fedelében található szivacs előszűrő arra szolgál, hogy felfogja a durvább mechanikus szennyeződéseket, mielőtt azok bejutnának a berendezés belsejébe. Ezáltal lehetővé válik a szűrőben levő szűrőbetétek tisztítási gyakoriságának jelentős korlátozása, ami az egész szűrő szétszerelésével jár. Az előszűrő akkor kell kitisztítani, ha észleljük a szűrő szivattyú teljesítményének látható csökkenését. Erre a célra, lépjen IN szelepet elzárjuk be kell zárni, várjon 2-3 másodpercet, majd zárja be az szelep OUT szűrőjét (ld. 4b), szűrőjét húzza ki a készüléket a hálózat alól, hogy nyissa ki a három csat előszűrő (k), hogy tartsa az előszűrő, majd emelje fel a fedelet előszűrő (lásd a 6. ábrát). Most ki kell venni az előszűrő (p) kosarát, a benne található (r) szivacsbetétet együtt, a kosárból kiveszni a szivacsbetétet, és azt gondosan le kell öblíteni folyó víz alatt, eltávolítva belőle minden szennyeződés. Ezután egy előszűrő cserélje vissza a fedelet a szűrő végző a fenti lépéseket fordított sorrendben, hogy nyissa ki a szelepet a szűrő (lásd a 4a.). És csatlakoztassa a készüléket a hálózat. Az előszűrő tartályának tisztasága során figyelmet kell fordítani a víz kiömlését megakadályozó csapnyitva. E csappantyú kitolása esetén azt a 6a. rajznak megfelelően kell visszahelyezni.

Az előszűrő kitisztítása csupán néhány perc alatt elvégezhető, és ebben az esetben a berendezést nem kell kivenni az akvárium alól. A szűrőbetétek tisztítását, az akvárium uralkodó körülményektől függően, nem ritkábban, mint 1-4 hetenként el kell végezni.

A szűrő belsejében található szűrőbetéteket (lásd a 3. rajzot) kizárólag az akvárium leereszett víztükrén kell tisztítani (nem csupa vízben!). Az első tisztítást akkor ajánlatos elvégezni, ha az előszűrő fent leírt tisztítása ellenére a szűrő szivattyúzási teljesítménye láthatóan csökkent. A szűrő optimális működése céljából a szűrőbetétek tisztítását vagy kicserélését ajánlatos, ajánlatos elvégezni nem ritkábban, mint12 hónaponként egyszer. A szűrő belsejében található szűrőbetétek tisztítása céljából a következőek a teendők: a tömlőken levő szelepet (lásd a 4b. ábra "SERVICE" rajzot – Figyelem! az IN szelepet először be kell zárni, várjon 2-3 másodpercet, majd zárja be az OUT szelepet – ez lehetővé teszi, hogy a víz nagy részét kiszivattyúzzuk a szűrőből), el kell szerelni a berendezés szűrőjét a szűrőfedélzetes hálózatról, le kell húzni a szűrő tömlőinek szelepeit (lásd a 4c. rajzot), ezután a berendezés kiki kell venni az akvárium szekrényéből. A szűrő fedelének felvétele céljából a következőek szerint kell eljárni (lásd a 3. rajzot): fel kell kattintani az előszűrő fedelét tartó négy fő csappantyút (i), fel kell kattintani a szűrő fedelét tartó négy kisebb csappantyút (k), ezt követően fel kell emelni a szűrő (l) fedelét. Mivel a szűrő fedelének levétele során belőle egy kevés piszkos víz folyhat ki, a berendezést ezt megelőzően érdemes egy fürdőkádban, vagy zuhanytálcában elhelyezni. Ezt követően ki kell venni a berendezés belsejében található (m) szűrő kosarakat, és ki kell cserélni az ilket megtisztítva szűrőbetéket, vagy azokat kerámiai betétekre cserélni a fenti ajánlásoknak megfelelően. Ezt követően a berendezést össze kell szerelni, bele helyezve az (m) szűrőkosarakat a berendezés belsejébe, tárnénk a szűrő (l) fedelét a (j) tartályra, lezárni az (l) szűrő fedelét tartó négy kisebb (k) csappantyút, lezárni az előszűrő (i) négy fő csappantyútját, felcsatlakoztatni a szűrő tömlőinek szelepeit (lásd a 4c. rajzot), kinyitni a tömlőken levő szelepeket (lásd a 4a. rajzot), ezt követően a berendezés rácsatlakoztatható az elektromos hálózatra.

Csőkapcsesetben a tömlőket, a csatlakozó csőveket és a szűrőt tartályát meg kell tisztítani az algáktól vagy a rajuk rakódott vízkőtől és szennyeződéstől.

Atentjel La curatărea filtrului, îndepărtați cu grijă garnitura (x) situată sub capacul filtrului (fig. 7), se spală bine cu apă caldă și apoi se usucă cu un prosop de hârtie, după care se lubrifiază cu ateție cu unsoare din silicon. Trebue, de asemenea, folosind un burete sau o cârpă moale și o curățătoare de silicon, de a se curăța fisa în care se pune garnitura

1

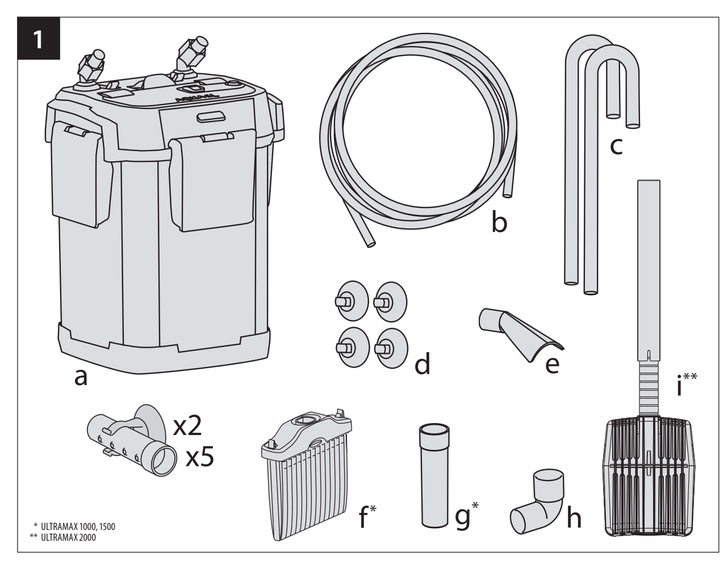

SPECIFICATIONS • DANE TECHNICZNE • TECHNISCHE DATEN • DONNEES TECHNIQUES ТЕХНИЧЕСКИЕ ХАРАКТЕРИСТИКИ • DATOS TÉCNICOS • CARATTERISTICHE TECNICHE TECHNICKÉ ÚDAJE • MŰSZAKI ADATOK • DATE TEHNICE • TEKNIKSA DATA • 技术参数

ULTRAMAX		1000	1500	2000
Voltage • Napięcie • Spannung • Tension • Напряжение • Tensión Tensione • Napětí • Feszültség • Tensiune • Spänning • 电压	V B fu		(*)	
Frequency • Częstliwość • Frequenz • Fréquence • Частота • Frecuencia Frequenza • Kmitočet • Frekvencia • Frecvență • Frekvens • 频率	Hz		(*)	
Maximum water lift • Maksymalna wysokość podnoszenia Maximale Förderhöhe • Hauteur de levage maximum Максимальная высота подъема воды • Altura máxima de elevación Altezza massima di sollevamento • Maximální výška zdvihu Maximális emelési magasság • Inălțime maximă de ridicare Maximal lyfthöjd • 最大提升高度	cm cm cm cm	190	200	240
Wattage • Moc • Leistung • Puissance • Мощность • Potencia Potenza • Příkon • Teljesítményfelvétel • Putere • Effekt • 功率	W Br		(*)	
Maximum performance • Wydajność • Fördermenge • Efficacité Производительность • Rendimiento • Portata • Výkon Szivattyúzási teljesítmény • Productivitate • Prestanda • 效率	l/h n/h	1000	1500	2000
Number of 1,9-litre baskets • Liczba koszyków 1,9 l Anzahl Körbe 1,9 l • Nombre de paniers 1,9 l Количество корзин 1,9 л • Cantidad de cestas 1,9 l Numero di cestelli 1,9 l • Počet košíků 1,9 l • Az 1,9 literes kosár száma Numărul de coșuri 1,9 l • Antal korgar 1,9 l • 过滤篮的数量 1.9 l	pcs st.	3	4	5
Recommended tank capacity • Zalecana pojemność akwarium Empfohlenes Beckenvolumen • Capacité d'aquarium recommandée Рекомендуемый объем аквариума • Capacidad recomendada de pecera Capacità dell'acquario consigliata • Doporučená kapacita akvária Az akvárium ajánlott térfogata • Volumul recomandat al acvariului Rekommenderat akvarievolym • 水族箱的推荐容量	l n	100-300	250-450	400-700
Hose diameters • Średnica węży • Schlauchdurchmesser Diamètre des tuyaux • Диаметр шлангов • Diámetro de mangueras Diametro del tubo flessibile • Průměr hadic • Tömlő átmérője Diametul furtunului • Slangarnas diameter • 软管直径	mm mm	16/22	16/22	19/25

(*) the voltage, frequency and power of the device stated on the product label napięcie, częstotliwość i moc urządzenia podane na etykiecie wyrobu die auf dem Produktetikett angegebene Spannung, Frequenz und Leistung des Geräts la tension, la fréquence et la puissance de l'appareil indiquées sur l'étiquette du produit напряжение, частота и мощность устройства, указанные на этикетке продукта el voltaje, la frecuencia y la potencia del dispositivo indicado en la etiqueta del producto la tensione, la frequenza e la potenza del dispositivo indicate sull'etichetta del prodotto napětí, frekvence a příkon zařízení uvedené na výrobním štítku az eszköz feszültsége, frekvenciája és teljesítménye felvétel, amely a termék címkéjén szerepel tensiunea, frecvența și puterea dispozitivului menționate pe eticheta produsului spänningen, frekvensen och effekt för enheten som anges på produktetiketten 產品標籤上標明的設備的電壓、頻率和功率

FIGURES • SPIS RYSUNKÓW • ABBILDUNGEN • LISTE DES FIGURES • СПИСОК РИСУНКОВ • ÍNDICE DE DIBUJOS • INDICE DELLE FIGURE • SOUPIS OBRÁZKŮ • KARTELEK • LISTA DE FIGURI • BILDFÖRTECKNING • 附图清单

Fig. 1. Components of the ULTRAMAX filter • Rys. 1. Części składowe filtra ULTRAMAX • Abb. 1. Elemente des ULTRAMAX Filters • Fig. 1. Composants du filtre ULTRAMAX • Рис. 1. Компоненты фильтра ULTRAMAX • Dib. 1. Componentes del filtro ULTRAMAX Fig. 1. Componenti del filtro ULTRAMAX • Obr. 1. Součásti filtru ULTRAMAX • Fig. 1. Componentele filtrului ULTRAMAX • Bild 1. Delar till ULTRAMAX filtret • 图1. ULTRAMAX过滤器的组件

Fig. 2. Connecting the ULTRAMAX filter to an aquarium tank • Rys. 2. Sposób podłączenia filtra ULTRAMAX w akwarium • Abb. 2. Anschluss des ULTRAMAX Filters im Aquarium • Fig. 2. Connexion du filtre ULTRAMAX dans l'aquarium Рис. 2. Способ установки фильтра ULTRAMAX • Dib. 2. Forma de acople del filtro ULTRAMAX dentro de pecera • Fig. 2. Modo di collegamento del filtro ULTRAMAX all'acquario • Obr. 2 Princip připojení filtru ULTRAMAX v akváriu 2. rajz: A ULTRAMAX szűrő csatlakoztatás módja a akvárium-ban • Fig. 2. Modalitatea de conectare a filtrului ULTRAMAX în acvariu • Bild 2. Anslutning av ULTRAMAX filtret i akvarier • 图2. 水族箱中ULTRAMAX过滤器的连接方式

Fig. 3. Structure of the ULTRAMAX filter • Rys. 3. Budowa korpusu filtra ULTRAMAX • Abb. 3. Aufbau des ULTRAMAX Filtergehäuses • Fig. 3. Structure du corps du filtre ULTRAMAX • Рис. 3. Строение корпуса фильтра ULTRAMAX Dib. 3. Estructura de carcasa del filtro ULTRAMAX • Fig. 3. Struttura del corpo del filtro ULTRAMAX • Obr. 3 Konstrukce tělesa filtru ULTRAMAX • 3. rajz: Az ULTRAMAX szűrő korpuszának felépítése • Fig. 3. Structura corpului filtrului ULTRAMAX Bild 3. Uppbyggnad av ULTRAMAX-filtrets kropp • 图3. ULTRAMAX过滤器主体的结构

Fig. 4a-c. Valve operation in the ULTRAMAX filter • Rys. 4a-c. Sposób działania zaworów filtra ULTRAMAX • Abb. 4a-c. Arbeitsweise der Ventile des ULTRAMAX Filters • Fig. 4a-c. Fonctionnement des vannes de filtration ULTRAMAX Рис. 4a-c. Схема работы кранов в фильтре ULTRAMAX • Dib. 4a-c. Funcionamiento de válvulas del filtro ULTRAMAX • Fig. 4a-c. Modalità di funzionamento delle valvole del filtro ULTRAMAX • Obr. 4a-c. Princip fungování ventilů filtru ULTRAMAX 4a-c. rajzok: Az ULTRAMAX szűrő szelepeinek működési módja • Fig. 4a-c. Funcționarea supapelor filtrului ULTRAMAX • Bild 4a-c. Ventilernas funktion i ULTRAMAX-filtret • 图4a-c. ULTRAMAX过滤器阀的工作方式

Fig. 5a-c. The self-priming mode of the ULTRAMAX filter • Rys. 5a-c. Sposób samoczynnego zalewania filtra ULTRAMAX • Abb. 5a-c. Selbstansaugung des ULTRAMAX Filters • Fig. 5a-c. La méthode d'auto-amorçage ULTRAMAX Рис. 5a-c. Система автоматической заливки фильтра ULTRAMAX • Dib. 5a-c. Llenado automático del filtro ULTRAMAX • Fig. 5a-c. Modalità di riempimento automatico del filtro ULTRAMAX • Obr. 5a-c. Způsob samotného napouštění filtru ULTRAMAX 5a-c. rajzok: Az ULTRAMAX szűrő önmagát feltöltésének módja • Fig. 5a-c. Metoda de inundare automată a filtrului ULTRAMAX • Bild 5a-c. Automatisk vattenpåfyllning av ULTRAMAX-filtret • 图5a-c. ULTRAMAX过滤器的自动启动方式

Fig. 6. Design of the pre-filter employed in the ULTRAMAX filter • Rys. 6. Budowa prefiltra filtra ULTRAMAX • Abb. 6. Aufbau des Vorfilters des ULTRAMAX Filters • Fig. 6. Structure du préfiltre à filtre ULTRAMAX Рис. 6. Строение фильтра предварительной очистки ULTRAMAX • Dib. 6. Estructura del filtro previo ULTRAMAX • Fig. 6. Struttura del prefiltro del filtro ULTRAMAX 6. rajz: Az ULTRAMAX szűrő előszűrőjének felépítése • Fig. 6. Structura prefiltrului filtrului ULTRAMAX • Bild 6. Uppbyggnad av ULTRAMAX-filtrets förfilter • 图6. ULTRAMAX过滤器的预过滤器结构

Fig. 6a. Placement of the pre-filter flap • Rys. 6a. Sposób umieszczenia klapki prefiltra • Abb. 6a Anordnung der Vorfilterklappe • Fig. 6a. Placement du clapet de préfiltre • Рис. 6a. Размещение откидного клапана фильтра предварительной очистки Dib. 6a. Montaje de tapa de filtro previo • Fig. 6a Modo di posizionamento dello sportello del prefiltro • Obr. 6a Způsob umístění klapky předfiltru • 6a. rajz: Az előszűrő csappantyújának elhelyezési módja Fig. 6a. Modalitatea de amplasare a clapetei prefiltrului • Bild 6a. Placering av förfiltrets spjäll • 图6a. 放置预过滤器板的方式

Fig. 7. Demounting the rotor in the cover of the ULTRAMAX filter • Rys. 7. Sposób demontażu wirnika w pokrywie filtra ULTRAMAX • Abb. 7. Ausbau des Laufrads in der Abdeckung des ULTRAMAX Filters Fig. 7. La méthode de démontage du rotor dans le couvercle du filtre ULTRAMAX • Рис. 7. Способ демонтажа ротора, встроенного в крышку фильтра ULTRAMAX • Dib. 7. Desmontaje del rotor en tapa del filtro ULTRAMAX Fig. 7. Modo di smontaggio del rotore nel coperchio del filtro ULTRAMAX • Obr. 7 Způsob demontáže otáčivého kola ve víku filtru ULTRAMAX • 7. rajz: A forgórész kiszerelésének módja az ULTRAMAX szűrő fedelében Fig. 7. Modalitatea de demontare a rotorului în capacul filtrului ULTRAMAX • Bild 7. Demontage av rotorn i ULTRAMAX-filtrets lock • 图7. 在ULTRAMAX过滤器盖中拆卸转子的方法

Fig. 8. How to remove air from the inside of the ULTRAMAX filter • Rys. 8. Sposób na usunięcie powietrza z wnętrza filtra ULTRAMAX • Abb. 8. Verfahren zum Entfernen von Luft aus dem Inneren des Filters ULTRAMAX Fig. 8. Méthode d'évacuation d'air à l'intérieur du filtre ULTRAMAX • Рис. 8. Метод удаления воздуха из внутренней части фильтра ULTRAMAX • Dib. 8. Método para eliminar el aire del interior del filtro ULTRAMAX Fig. 8. Metodo di rimozione dell'aria dall'interno del filtro ULTRAMAX • Obr. 8. Způsob odstranění vzduchu z vnitřku filtru ULTRAMAX • 8. rajz: A levegő eltávolításának módja az ULTRAMAX szűrő belsejéből Fig. 8. Metoda de eliminare a aerului din interiorul filtrului ULTRAMAX • Bild 8. Borttagning av luft ur ULTRAMAX-filtret • Bild 9a-c. Rengöring av korken i ULTRAMAX-filterlocket • 图9a-c. 清洁ULTRAMAX过滤桶的塞子

Fig. 9a-c. Cleaning the cap on the ULTRAMAX filter cover • Rys. 9a-c. Czyszczenie korka pokrywy filtra ULTRAMAX • Abb. 9a-c. Reinigung der Kappe am Filterdeckel ULTRAMAX Fig. 9a-c. Nettoyage du bouchon du couvercle du filtre ULTRAMAX • Рис. 9a-c. Очистка колпачка крышки фильтра ULTRAMAX • Dib. 9a-c. Limpieza de la tapa del filtro ULTRAMAX Fig. 9a-c. Pulizia del tappo del coperchio del filtro ULTRAMAX • Obr. 9a-c. Čištění zátky víka filtru ULTRAMAX • 9a-c. rajz: Az ULTRAMAX szűrőfedél dugójának tisztítása Fig. 9a-c. Curățarea dopului de capac al filtrului ULTRAMAX • Bild 9a-c. Rengöring av korken i ULTRAMAX-filterlocket • 图9a-c) 清洁ULTRAMAX过滤桶的塞子

LIST OF PARTS (FIG. 1-2) • LISTA CZĘŚCI (RYS.1-2) • EINZELTEILE (ABB. 1-2) COMPOSANTS (FIGURES 1-2) • КОМПЛЕКТАЦИЯ (РИС. 1-2) • COMPONENTES (DIB. 1-2) COMPONENTI (FIG. 1-2) • KOMPONENTY (OBR. 1-2) • AKTEALE (FIG. 1-2) RACQUI COMPONENTE (FIG. 1-2) • KOMPONENTDELAR (BILD 1-2) • 组件（图1-2）

a) housing of the ULTRAMAX filter together with the cover, filter baskets, and a set of filter media
korpus filtra ULTRAMAX wraz z pokrywą, koszykami w wkładzy filtracyjne i kompletem wkładów filtracyjnych
ULTRAMAX Filtergehäuse mit Abdeckung, Körben für die Filtereinsätze und einem Satz Filtereinsätze
un corps de filtre ULTRAMAX avec couvercle, paniers pour cartouches filtrantes et un jeu de cartouches filtrantes
корпус фильтра ULTRAMAX с крышкой, корзинами для фильтрующих наполнителей и набором фильтрующих наполнителей
carcasa del filtro ULTRAMAX, con tapa, cestos para cartuchos filtrantes y juego completo de cartuchos filtrantes
corpo del filtro ULTRAMAX con coperchio, cestelli e complesso di mezzi di filtraggio
tělo filtru ULTRAMAX s víkem, košíky pro filtrační vložky a sadou filtračních vložek
az ULTRAMAX szűrő korpusza, fedéllel, a szűrőbbetétek kosarával és a szűrőbetétek komplett készletével
corpul filtrului ULTRAMAX cu capac, coșuri pentru cartușe de filtrare și setul de cartușe de filtrare
ULTRAMAX filtrerkropp med lock, korgar för filtrerpatroner och en uppsättning av filterpatroner
ULTRAMAX过滤器主体，和盖子、滤芯用的篮子，及一套滤芯

b) connecting hose – 2 x 1,5 m • wąż przyłączeniowy – 2 x 1,5 m • Anschlussschlauch – 2 x 1,5 m
tuyau de raccordement – 2 x 1,5 m • шланг – 2 x 1,5 м • manguera de conexión – 2 x 1,5 m
tubo flessibile di collegamento – 2 x 1,5 m • přípojná hadice – 2 x 1,5 m • csatlakozó tömlők – 2 x 1,5 m
furtun conector – 2 x 1,5 m • anslutningsslang – 2 x 1,5 m • 连接软管 – 2 x 1.5 m

c) set of connecting tubes 2 pcs • rurki przyłączeniowe 2 szt. • Satz Anschlussrohre 2 Stck.
un jet de tuyaux de connexion 2 pcs • комплект переливных трубок 2 шт.
kit completo de manguitos de conexión – 2 uds. • completo di tubi di collegamento – 2 pezzi
spojovací trubičky 2 ks • cuttalkozó csövek 2db • szerelési tömlő – 2 db • Set de tuburi de legătură – 2 buc • 连接管2个

d) set of suction cups – 4 pcs • przyssawki – 4 szt. • Satz Saugnäpfe – 4 Stck. • un jet de ventouses – 4 pcs
комплект присосков – 4 шт. • kit de ventosas – 4 uds. • completo di ventose – 4 pezzi • přísavky – 4 ks
szívókorongok – 4 db. • ventuze – 4 buc. • sugkoppar – 4 st. • 吸盘4个

e) guiding nozzle • kierownica • Führungsdüse • Buse de guidage • направляющая насадка
tobera orientable • estremità orientabile • vodící koncovka • irányító végdarab • capăt de direcție • styrspets 转向端

f) ULTRAMAX 1000, 1500 – basket • koszyk • Korb • panier • корзина • cesta • cestino • košík • kosár • coș • korg • 篮

g) ULTRAMAX 1000, 1500 – connector tube • rurka łącząca • Verbindungsrohr • une tube de connexion
соединяющая трубка • manguito de conexión • tubo di collegamento • spojovací trubička • összekötő cső
tub conector • förbindelserör • 连接管

h) elbow piece • kolanko • Rohrbogen • un coude • соединительный патрубок • codo • gomito • koleno
kinyitókönv • rotă • ročnik • 节管

i) ULTRAMAX 2000 – telescopic suction tube with a basket • teleskopowa rurka zasysająca z koszykiem
teleskopisches Saugrohr mit Korb • tube d'aspiration télescopique avec panier
телескопическая всасывающая трубка с корзиной • tubo de aspiración telescópico con cesta
tubo di aspirazione telescopico con cestello • teleskopická sací trubice s košíkem
teleskops szívótömlő kosárral • tub telescopic de aspirare cu coș
teleskopisk sugrör med korg • 伸缩吸引管与篮

ENG MANUAL INSTRUCTIONS

Thank you for choosing an AQUAEL product. We are confident that you will be satisfied with its performance. We ask you to read the instruction manual carefully before using the product to avoid any potential problems.

DESIGNATION AND PROPERTIES. The ULTRAMAX filters are technologically advanced canister filters based on patented solutions. They are designed for the filtration and aeration of water in freshwater aquariums. The filters will keep the water perfectly clean while maintaining proper water parameters in any tank. In addition, they are exceptionally user-friendly. The pre-filter built into the cover reduces the required frequency of filter media maintenance. Moreover, it can be taken out without the need to disassemble the entire device or even to take it out of the aquarium cabinet. The double valves guarantee absolute water-tightness of the filter. The hoses can be easily detached, which ensures quick and easy maintenance. Another feature of the device is its exceptionally low energy consumption. The ULTRAMAX line of filters includes three models (ULTRAMAX 1000, 1500, and 2000) with a maximum performance from 1000 to 2000 l/h.

CONDITIONS OF SAFE USAGE

The devide you purchased was manufactured in conformity with all safety standards currently in force on the area of European Union. For long lasting and safe usage please read the safety conditions below:

1. Important! Read carefully before use. Keep for future reference. Read this operating and installation manual carefully before every installation and activation of the device (Fig. A).
2. The device is designed for use only indoors and accordingly to its destination (fig. B).
3. The device can be powered from a power grid of voltage stated on the device.
4. The power cord is non-detachable and cannot be replaced. If the cord is damaged, the device must be discarded (fig. C).
5. WARNING: Before performing maintenance on equipment in the aquarium or in the garden pool, remove the plug or turn off the equipment. Always unplug all devices in the tank before putting your hand into the water (fig. D).
6. This device can be operated by children who are at least eight years of age, by persons with reduced physical or mental capabilities or persons with no prior experience with the device only under supervision or following an instruction on the safe operation of the device to ensure that the person is aware of any associated risks. The device is not a child's toy! Do not let children to clean or perform maintenance on the device without supervision (fig. E).

ASSEMBLY AND START-UP (FIG. 2-5a,b). The ULTRAMAX filter must ALWAYS be positioned below the water level in the tank. To improve the appearance of your aquarium installation, you should place the filter inside a specially designed aquarium cabinet under the tank. Earlier insert the filter valves into the holes in the cover (see Fig. 4c). The valves in the new filter are in the box with the hoses.
To prepare the device for operation, assemble the parts b-i from Fig. 1 as shown in Fig. 2. The bottom ends of the hoses should be pressed until refusal onto the inlet stubs of the filter, and secured with clamp nuts (y). In order to ensure tightness, the ends of the hoses need to be pressed until refusal onto the stubs.
Before putting the filter into operation, remove the filter cover (see Fig. 3) by unfastening the four clasps (i) securing the pre-filter and the four clasps (k) securing the filter cover (l). Next, lift up the filter cover (l). Take the filter baskets (m) and media out of the filter. The sponges and cotton wool should be soaked in water before use. The ceramic filter media should be poured from the plastic bags directly into the filter baskets. After that, they should be thoroughly rinsed to remove any residual dust. Otherwise, the dust may cause temporary cloudiness of water in the tank. In order to speed up the initiation of biological filtration, the sponge and ceramic media should be sprinkled with a biostarter containing live cultures of nitrifying bacteria (e.g. AQUAEL ACTIBACTOL). Next, put the filter baskets with filter media inside the filter in the following order (starting from the bottom): black sponge (thin), blue sponge (thick), cotton wool, ceramic media, container sieve (n) and as needed the filter cover (l) by closing the four clasps (k) and folding the filter handle (o). Place the four pre-filter clasps (i).
NOTE: in a newly-purchased filter, the filter media may be arranged in a different order. For optimum performance, arrange the filter media as described above. After the filter has been assembled, it can be primed with water. Make sure that the device is disconnected from the mains and that the hose valves are open (see Fig. 4a). Put the pump lever (p) located in the cover (l) all the way out and then push it back in place (see Fig. 5a, b). The resulting negative pressure inside the filter will cause it to automatically fill up with water from the aquarium tank. You will have to add water to the tank to compensate for the resulting drop of water level. Directly after the filter has been filled with water, it can be connected to the mains. NOTE: initially, the device may operate slightly louder, discharging large amounts of air bubbles through the outlet hose. This is normal, and is caused by the pressure difference between the inside of the filter and the outside. NOTE: in the event that the lever used for filling the filter (o) is blocked, insert a screwdriver in the opening in the front part of the lever and pull it out (see fig. 5c).

ADJUSTMENT AND UNCOUPLING OF FILTER HOSES (FIG. 4a, b, c). The ULTRAMAX filter is equipped with two independent, double valves (IN and OUT) for disconnecting the hoses supplying water to the filter and draining water from it back to the aquarium. The OUT valve is also used to regulate the efficiency of the device (water flow rate through the filter). In order to open the valves, turn the lever attached to each of the OUT valve lever as shown in Fig. 4a and 4b. **NOTE! Do not adjust the capacity of the filter using the IN valve lever (for optimal water filtration and filter operation, the IN lever should remain open as much as possible), any other position of the lever may cause the filter to get air-locked during operation, and in extreme cases to stop.** The valves are also used for cutting off water supply and for uncoupling the hoses. To do this, move the valve lever to SERVICE position (see Fig. 4b) – at this moment, the valve body will slightly rise in the filter cover. Next, pull the valve up to detach it from the filter cover (see Fig. 4c). To reattach the valve to the cover, perform the above steps in reverse order.

CLEANING OF THE PRE-FILTER AND FILTER MEDIA (FIGURES 3-4a, b, c and 6). The sponge pre-filter in the cover is designed to trap coarse mechanical impurities preventing them from getting inside the device. This can significantly reduce the required frequency of maintenance involving the disassembly of the entire filter and cleaning of the filter media inside it. The pre-filter must be cleaned if a visible decrease in performance is observed. To do this, close the "IN" filter hose, wait 2-3 seconds, close the "OUT" valve of the filter hose (see Fig. 4b), disconnect the device from the mains, open the three pre-filter clamps (i) holding the pre-filter cover and lift the pre-filter cover up (see Fig. 6). Next, remove the pre-filter basket (p) along with the sponge media (r) inside it, take the sponge media out of the basket and thoroughly rinse it under running water to remove any mechanical impurities. Then mount the prefilter in the filter cover in reverse order, open the filter valves (see figure 4a) and connect the device to the mains. When cleaning the pre-filter container, pay attention to the spillage protection flap. If the flap is displaced, put it back into its place as shown in Fig. 6a.
Pre-filter maintenance only takes a few minutes and does not require removing the entire device from the aquarium cabinet. The pre-filter will require cleaning just once in 1 to 4 weeks, depending on the conditions prevailing in a particular aquarium.
The filter media installed in the filter should be rinsed only in water drained from the tank (do not use tap water for this purpose!). The first cleaning of the filter media should be performed if a visible decrease in performance is observed and once every 2-3 months. The filter has been cleaned as described above. For optimum operation of the filter, the filter media should be cleaned or replaced at least every 12 months.
In order to clean the filter media installed in the filter, close the hose valves (see Fig. 4b "SERVICE" – attention! it is recommended to close the IN valve first, wait 2-3 seconds, and then close the OUT valve – it will allow to remain most of the water out of the filter), disconnect the appliance from the mains, uncouple the hose valves (see Fig. 4c), and take the device out of the aquarium cabinet. Some dirty water may spill out during the removal of the filter cover. For this reason, it is recommended that the device should be placed in a bathtub or shower tray before removing the cover. In order to remove the filter cover (Fig. 3), unfasten the four main clasps (i) securing the pre-filter cover, unfasten the four smaller clasps (k) securing the filter cover, and lift up the filter cover (l). Next, remove the filter baskets (m) from the filter, take out the filter media from the baskets and perform their replacement or maintenance in accordance with the above guidelines. Next, reassemble the device by placing the filter baskets (m) inside the filter, put the filter cover (l) on the container (j), fasten the four smaller clasps (k) to the secure the filter cover, fasten the four main clasps (i), attach the hose valves (fig. 4c), open the IN (fig. 4a), and connect the device to the mains.
If needed, the hoses, tubes, and filter casing can be cleaned from algae, limestone or dust using a soft cloth or sponge.

CLEANING OF THE ROTOR CHAMBER AND MAINTENANCE OF THE FILTER COVER GASKET (FIG. 7). In order to ensure trouble-free operation of the filter, every time filter cartridges are cleaned, one should also clean the rotor and the rotor chamber. To do so, turn the filter cover (l) upside down (fig. 7), remove the clasps (m) and pull out the rotor chamber by rotating it anti-clockwise, pull out the rotor cover (t), take out the rotor (u) and thoroughly wash it under running water. Use a soft brush to clean the inside of the rotor chamber (w). Next, reassemble the device by performing all the operations described above in reverse order.
In order to improve the water flow through the filter cover, also clean the cover plug. To do this, remove it from the cover as shown in Fig. 9 (a-c), rinse in running water (fig. 9a), and connect the device to the mains.
Clean the plug socket with a soft brush, and place the plug back in the cover. When cleaning the plug, pay attention to the rubber ring (x) and the cover gasket (y). Not! When cleaning the filter, carefully remove the gasket (x) located under the filter cover (fig. 7), thoroughly wash it in warm water, next dry it with a paper towel and carefully lubricate it with the silicone grease (z). Reassemble thoroughly clean the gasket groove using a soft sponge or cloth to remove limescale and other mechanical impurities. Next, carefully replace the gasket into the groove under the filter cover. If maintained in this way, the gasket will have a long service life: 4-5 years without replacement. If the gasket gets ruptured or otherwise damaged, it must be replaced.

DISASSEMBLY AND DISPOSAL. ♻ It is forbidden to dispose of used electric and electrical equipment in a trash bin. Segregating and proper utilization of this kind of waste leads to conserving the resources of natural environment. The bin crossed-out wheelie bin indicates that the product is specialized collection point where it will be accepted free of charge. You can obtain information about such a facility at the local authorities at the product seller.

WARRANTY CONDITIONS. The manufacturer grants a 24 month guarantee beginning on the date of purchase. The guarantee covers defects arising from manufacturer fault i.e. defective materials or assembly errors. It does not cover damage due to user's fault caused by improper handling of the device or using the device for purposes discordant its destination. Dismantling the device on your own or attempt of disassembly attempt exceeding normal usage and maintenance cause the guarantee void. In case of noticing improper operation of the device send it with filled out warranty card to the distributor address. The conformity of the production date stamped on the product and written in the guarantee card is a prerequisite for accepting the guarantee. The following warranty conditions do not exclude, limit or suspend user's rights derived from discrepancy of the merchandise with the agreement. The guarantee is limited to repair or replacement of the unit only and does not cover consequential loss or damage to animate or inanimate objects.

PL INSTRUKCJA OBSŁUGI

Szanowni Państwo, dziękujemy za zakup produktu AQUAEL. Jesteśmy przekonani, że będą Państwo usatysfakcjonowani z jego działania. Aby uniknąć jakichkolwiek problemów związanych z jego użytkowaniem prosimy o uprzednie uważne zapoznanie się z poniższą instrukcją.

PRZEZNACZENIE PRODUKTU I WŁAŚCIWOŚCI. ULTRAMAX to zaawansowane technicznie filtry kanistrowe z opatentowanymi rozwiązaniami przeznaczone do filtrowania i napowietrzania wody w akwariach słodkowodnych. Gwarantują niezwykłą egonomię użytkowania, dbają o idealną czystość wody oraz jej parametry w każdym akwarium. Zastosowany prefilt wbudowany w pokrywę filtra ogranicza częstotliwość czyszczenia wkładów, co więcej, można wyjąć go bez konieczności demontażu urządzenia, a nawet bez potrzeby wyciągania filtra z szafki. Podwójne zawory gwarantują absolutną szczelność filtra, zaś prosty sposób odłączania węży zapewnia szybkość i wygodę obsługi. Urządzenie odznacza się poza tym wyjątkowo niskim zużyciem energii. Linia ULTRAMAX obejmuje trzy modele (ULTRAMAX 1000, 1500, 2000) o wydajności od 1000 do 2000 l/h.

WARUNKI BEZPIECZNEGO UŻYTKOWANIA

Zakupione przez Państwa urządzenie zostało wykonane zgodnie z aktualnymi normami bezpieczeństwa obowiązującymi na terenie Unii Europejskiej. Dla jego długotrwałego i bezpiecznego użytkowania prosimy o zapoznanie się z poniższymi warunkami bezpieczeństwa:

1. Ważne! Przeczytać uważnie przed użyciem. Zachować do wykorzystania w przyszłości. Przed instalacją i każdym uruchomieniem urządzenia należy dokładnie zapoznać się z niniejszą instrukcją obsługi i montażu (rys. A).
2. Urządzenie przystosowane jest do użytkowania tylko w pomieszczeniach zamkniętych i wyłącznie zgodnie z przeznaczeniem (rys. B).
3. Urządzenie może być zasilane wyłącznie z sieci elektrycznej o napięciu znamionowym podanym na urządzeniu.
4. Przewód zasilający nieodłączalny nie może być wymieniony. Jeżeli przewód ulegnie uszkodzeniu, sprzęt staje się bezużyteczny (rys. C).
5. OSTRZEŻENIE: Przed wykonywaniem konserwacji sprzętu znajdującego się w akwarium lub w basenie ogrodowym wyjąć wtyczkę lub wyłączyć sprzęt. Przed włożeniem ręki do wody zawsze należy odłączyć od zasilania elektrycznego wszystkie urządzenia znajdujące się w zbiorniku (rys. D).
6. Niniejszy sprzęt może być użytkowany przez dzieci w wieku co najmniej 8 lat i przez osoby o obniżonych możliwościach fizycznych, umysłowych i osoby o braku doświadczenia i znajomości sprzętu, jeżeli zapewniony zostanie nadzór lub instruktaż odnośnie do użytkowania sprzętu w bezpieczny sposób, tak aby związane z tym zagrożenia były zrozumiałe. Dzieci nie powinny bawić się sprzętem. Dzieci bez nadzoru nie powinny wykonywać czyszczenia i konserwacji sprzętu (rys. E).

MONTAŻ I URUCHOMIENIE (RYS. 2-5a,b). Filtr ULTRAMAX musi być umieszczony ZAWSZE poniżej poziomu wody w akwarium. Ze względów estetycznych zaleca się jego ustytuowanie w specjalistycznej szafce akwariowej znajdującej się pod zbiornikiem. Wcześniej należy włożyć zawory filtra w otwory pokrywy (patrz rys. 4c). Zawory w nowym filtrze znajdują się w pudełku razem z wężami.
W celu pierwszego podłączenia filtra należy złożyć elementy składowe b-i przedstawione na rys. 1 zgodnie z rys. 2. Dolne końce węży należy do oporu nałożyć na króćce wlotowe filtra i zabezpieczyć nakrętkami zaciskowymi (y). W celu zapewnienia szczelności końcówki węży powinny być nasunięte do oporu na króćce.
Przed uruchomieniem należy zdjąć pokrywę filtra (patrz rys. 3) poprzez otwarcie czterech klamer prefiltra (i) oraz czterech klamer (k) przytrzymujących pokrywę filtra (l). Następnie należy wyciągnąć/wysunąć do góry pokrywę filtra (l) z pojemnika filtra (j). Z wnętrza filtra należy wyjąć koszyki filtracyjne (m) wraz z wkładami filtracyjnymi. Gąbki i watę zalecą się namoczyć w wodzie. Wkłady ceramiczne należy wysypać z opakowań foliowych bezpośrednio do koszyków i dokładnie przepłukać w celu usunięcia ewentualnego pyłu (w przeciwnym razie pył ten może spowodować przejściowe zmętnienie wody w akwarium). W celu przyspieszenia zainicjowania filtracji biologicznej zarówno gąbki jak i wkłady ceramiczne zaleca się skropić za pomocą biostartera zawierającego żywe kultury bakterii nitryfikacyjnych (np. AQUAEL ACTIBACTOL). Następnie należy umieścić koszyki filtracyjne wraz z wkładami w wnętrzu filtra w następującej kolejności (zaczynając od dna): gąbka czarna (rzadka), gąbka niebieska (gęsta), wata filtracyjna, ceramika, sito pojemnika pojemnika (n) oraz zamontować pokrywę filtra (l) poprzez zamknięcie czterech klamer (k) przytrzymujących pokrywę filtra oraz czterech klamer prefiltra (i). UWAGA: w nowo zakupionym filtrze wkłady mogą być umieszczone w innej kolejności. Zaleca się wyżej kolejność wkładów gwarantuje optymalną wydajność filtracji wody.
W celu napełnienia obiegowego filtra wodą należy przed podłączeniem do sieci elektrycznej przy otwartych zaworach węży filtracyjnych (patrz rys. 4a) wyciągnąć do oporu znajdującą się w pokrywie dźwignię służącą do zalewania filtra (o), po czym wcisnąć ją z powrotem (patrz rys. 5a,b). Wytworzone w ten sposób we wnętrzu filtra podciśnienie spowoduje jego samoczynne napełnienie się wodą z akwarium. Ubytek wody w zbiorniku należy następnie uzupełnić. Po napełnieniu filtra wodą wystarczy podłączyć go do sieci elektrycznej. UWAGA: w pierwszym okresie po uruchomieniu urządzenie może pracować nieco głośniej i wyrzucać wężem wylotowym duże ilości pęcherzyków powietrza. Jest to spowodowane automatycznym odpowietrzaniem wnętrza filtra. UWAGA: w przypadku zablokowania dźwigni służącej do zalewania filtra (o) należy wsunąć śrubokręt w otwór znajdujący się w przedniej części dźwigni i za jego pomocą wysunąć ją na zewnątrz (patrzrys. 5 c).

REGULACJA I ODŁĄCZANIE ZAWORÓW WĘŻY FILTRACYJNYCH (RYS. 4a,b,c). Filtr ULTRAMAX wyposażony jest w dwa niezależne, podwójne zawory (IN i OUT) służące do odłączania węży doprowadzających wodę do filtra i odprowadzających z niego wodę z powrotem do akwarium. Zawór OUT służy również do regulacji wydajności urządzenia (tempa przepływu wody przez filtr). W celu zmniejszenia lub zwiększenia wydajności filtra należy przesunąć dźwignię zaworu OUT w sposób przedstawiony na rys. 4a i 4b. **UWAGA! Nie należy dokonywać regulacji wydajności przy użyciu filtru IN (w normie pozostawać maksymalnie otwarty), bowiem grozi to zapowietrzeniem urządzenia!** Zawory służą również do zamykania dopływu wody do filtra i odłączania węży. W tym celu należy przesunąć dźwignię zaworu do pozycji SERVICE (patrz rys. 4b) – w tym momencie korpus zaworu nieznacznie unosi się w pokrywie filtra. Następnie należy pociągnąć zawór do góry w celu odłączenia go od pokrywy filtra (patrz rys. 4c). W celu ponownego podłączenia zaworów do pokrywy należy wykonać powyższe czynności w odwrotnej kolejności.

CZYSZCZENIE PREFILTRA I MEDIÓW FILTRACYJNYCH (RYS. 3-4a,b,c i 6). Prefiltr gąbkowy znajdujący się w pokrywie filtra służy do wychwytywania grubszych zanieczyszczeń mechanicznych zanim trafią one do wnętrza urządzenia. Pozwala to na znaczące ograniczenie częstotliwości demontażu całego filtra i czyszczenia znajdujących się w nim wkładów filtracyjnych. Prefiltr trzeba czyścić w przypadku widocznego zmniejszenia wydajności filtra. W tym celu należy zamknąć zawór "IN" węża filtra, odczekać 2-3 sekundy, zamknąć zawór "OUT" węża filtra (patrz rys. 4b), odłączyć urządzenie od sieci elektrycznej, otworzyć trzy klamry prefiltra (i) przytrzymujące pokrywę prefiltra po czym unieść do góry pokrywę prefiltra (patrz. rys. 6). Następnie należy wyjąć koszyk prefiltra (p) wraz ze znajdującym się w nim wkładem gąbkowym (r), wyjąć z koszyka wkład gąbkowy i dokładnie wypłukać go pod bieżącą wodą usuwając z niego wszystkie zanieczyszczenia mechaniczne. Następnie należy zamontować prefiltr w pokrywie filtra w odwrotnej kolejności, otworzyć zawory filtra (patrz rys. 4a) po czym podłączyć urządzenie od sieci elektrycznej. Podczas czyszczenia pojemnika prefiltra należy zwrócić uwagę na klapkę zabezpieczającą przed wylaniem wody. W